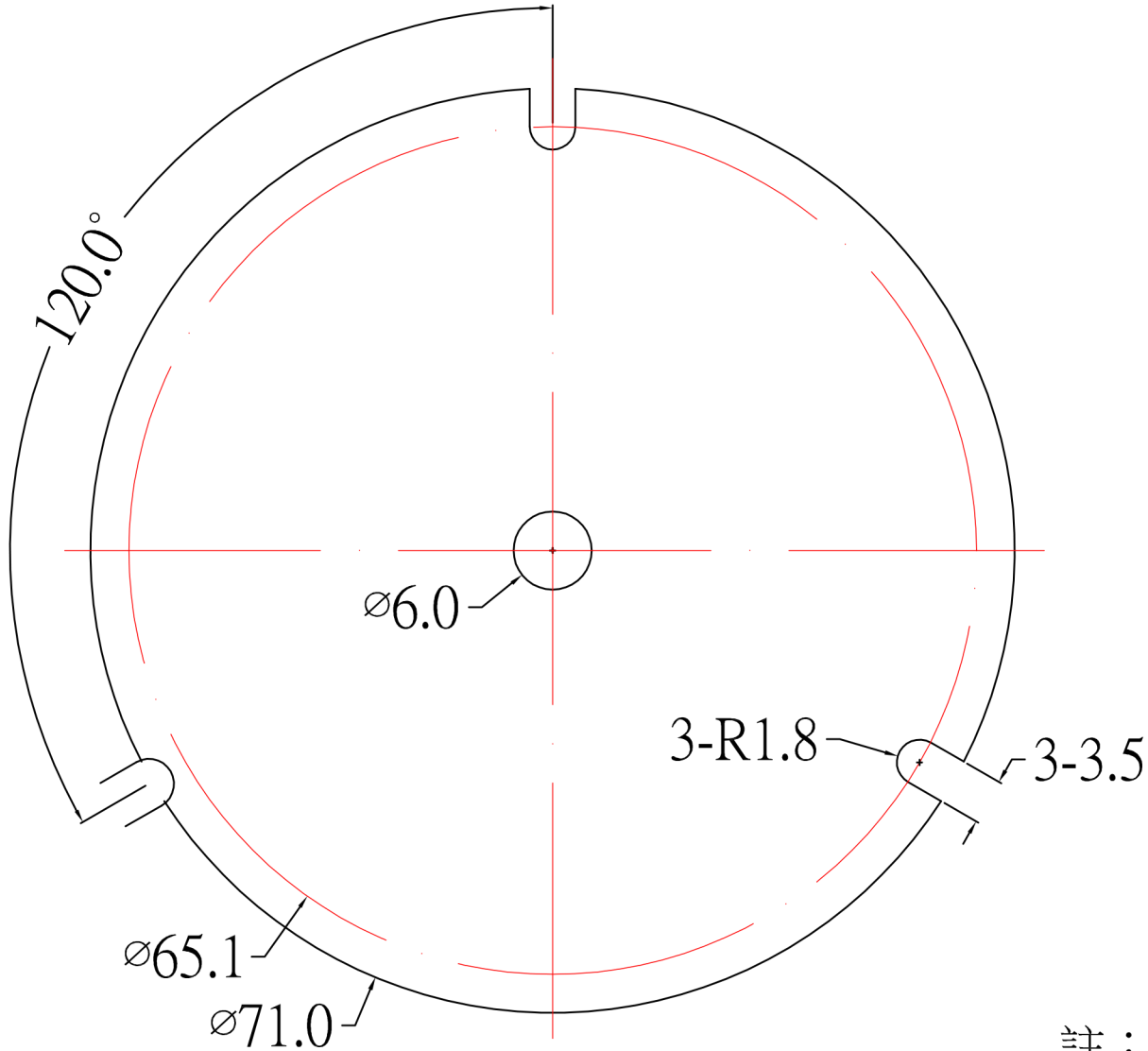

註：1.內沖孔可拔除

柏匯有限公司 K.T.Perfect Company	圖號	KT-072-0063A BH1924	日期	2012.04.18
	尺寸	ϕ71mm±0.1mm	版本	1