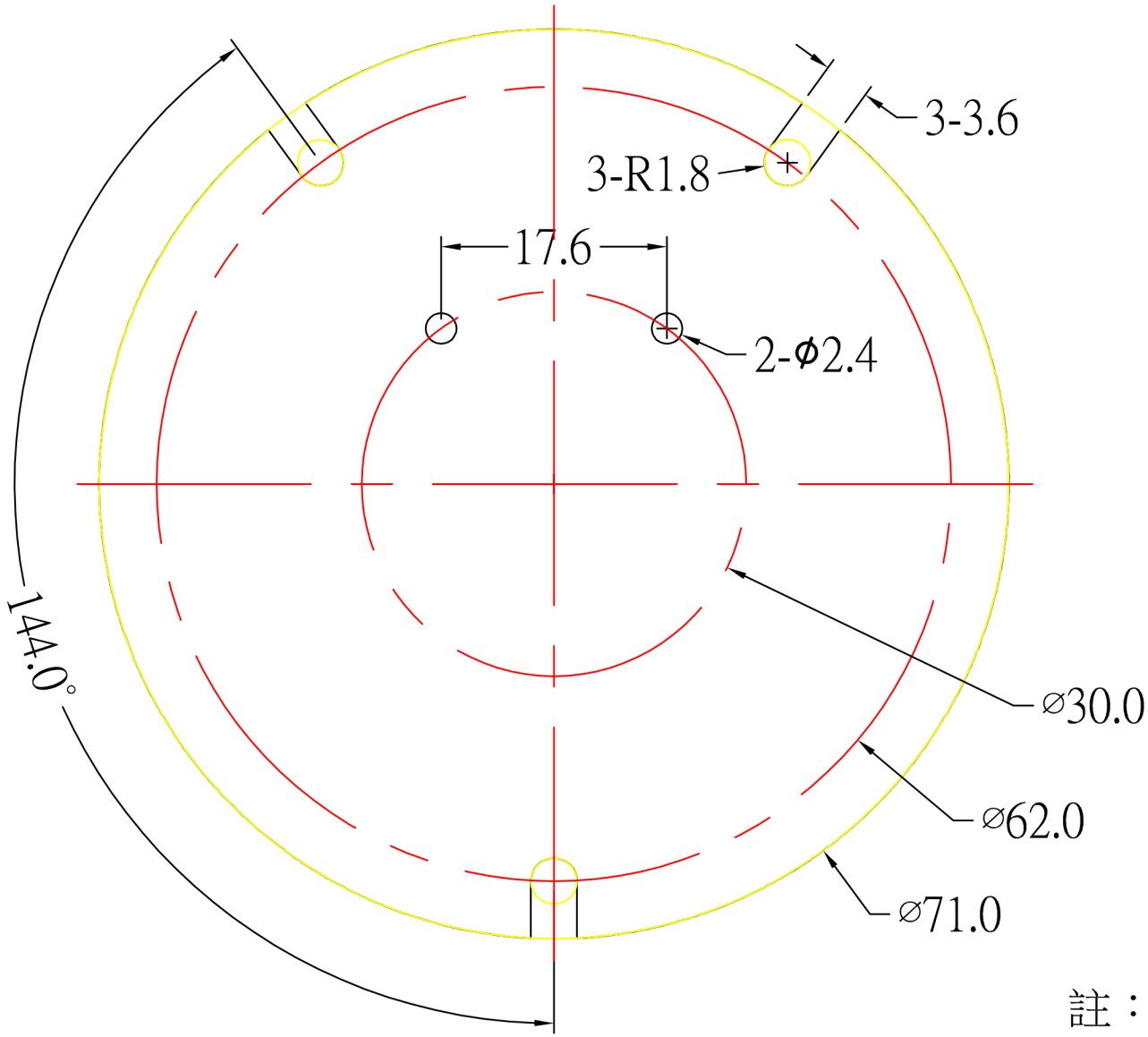

註：1.內沖孔可拔除

柏匯有限公司 K.T.Perfect Company	圖號	KT-015-0054A BH433	日期	2012.04.18
	尺寸	φ70.9mm±0.1mm	版本	1